MINIDREL 120S 6X2 STANDARD VERSION

Capacity 12.000 Kg at 1350 mm

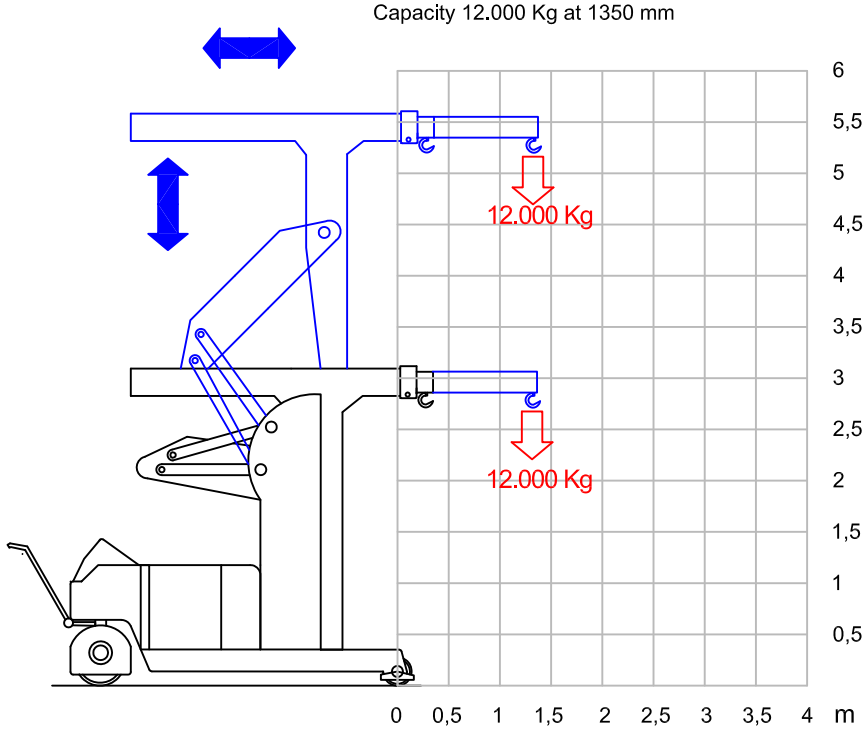

MINIDREL 120S 6X2 VERSION 1

Capacity 7.200 Kg at 2150 mm

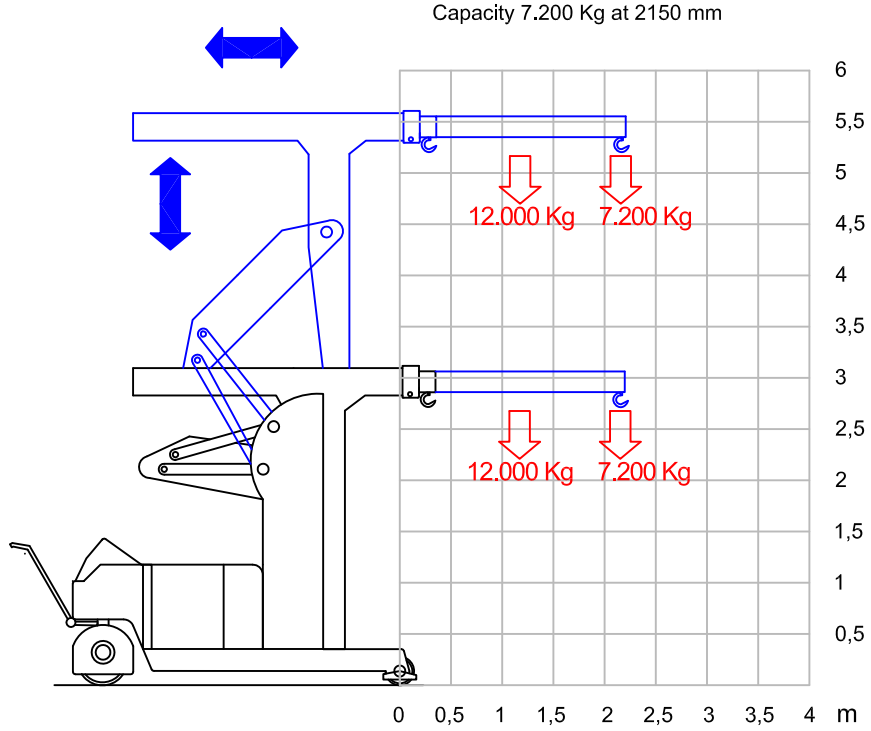

MINIDREL 120S 6X2 VERSION 2

Capacity 4.000 Kg at 3600 mm

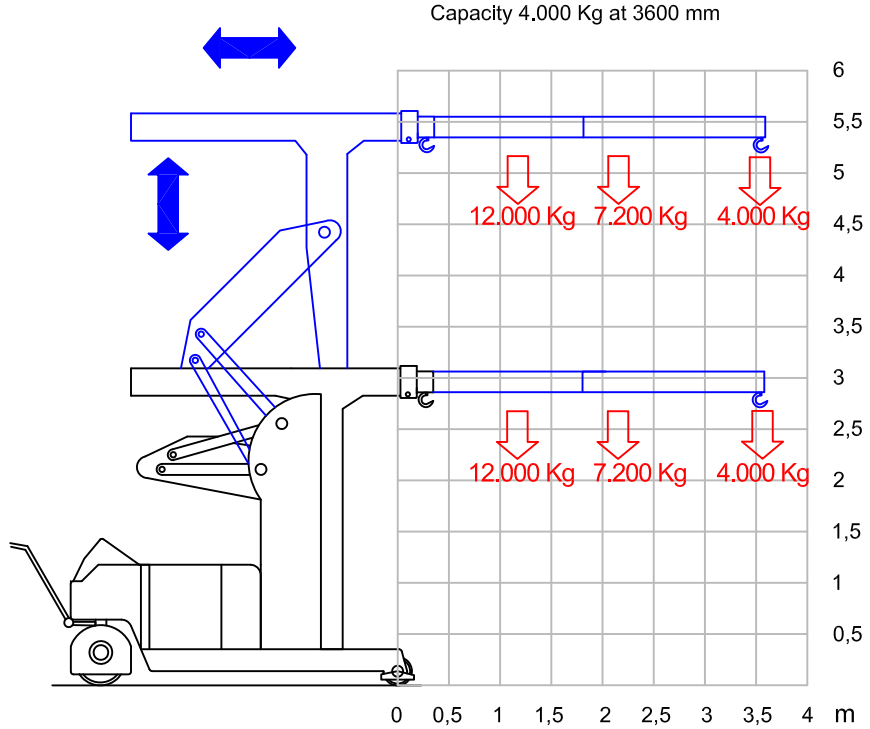

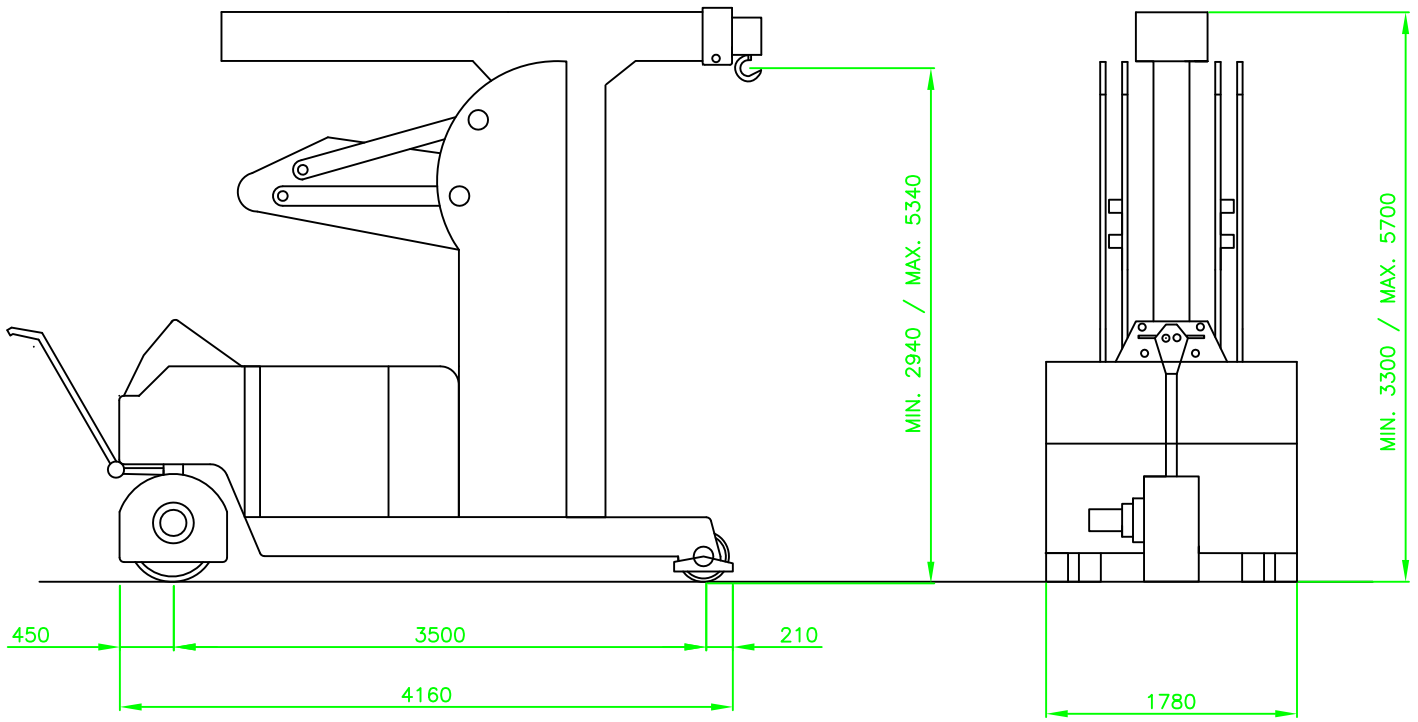

Quantità	Denominazione	Rif. Dis.	Pos.	Materiale	Dimensioni	Modello	Peso
	Complessivo: ELECTRO HYDRAULIC CRANE MINIDREL 120S 6X2						

Scala 1:10	Disegnat.	29 - 11 - 2009	
	Controll.	00 - 00 - 2007	
	Visto	00 - 00 - 2007	
	Modific.	00 - 00 - 2007	

Tipo

MODIFICHE: Sostituisce il

Modificato .....
Modificato .....
Modificato .....

GRUNIVERPAL TRANCHERO
12026 - PIASCO - ITALY

Disegno N. : 31.00.062.00

BREVETTO TRANCHERO
Ogni dimenione, predita e diffusione, anche indiretta, di questo disegno senza autorizzazione, è vietata. Any alienation, borrowing, diffusion or exploitation of the origin of this drawing without our prior written consent is forbidden.